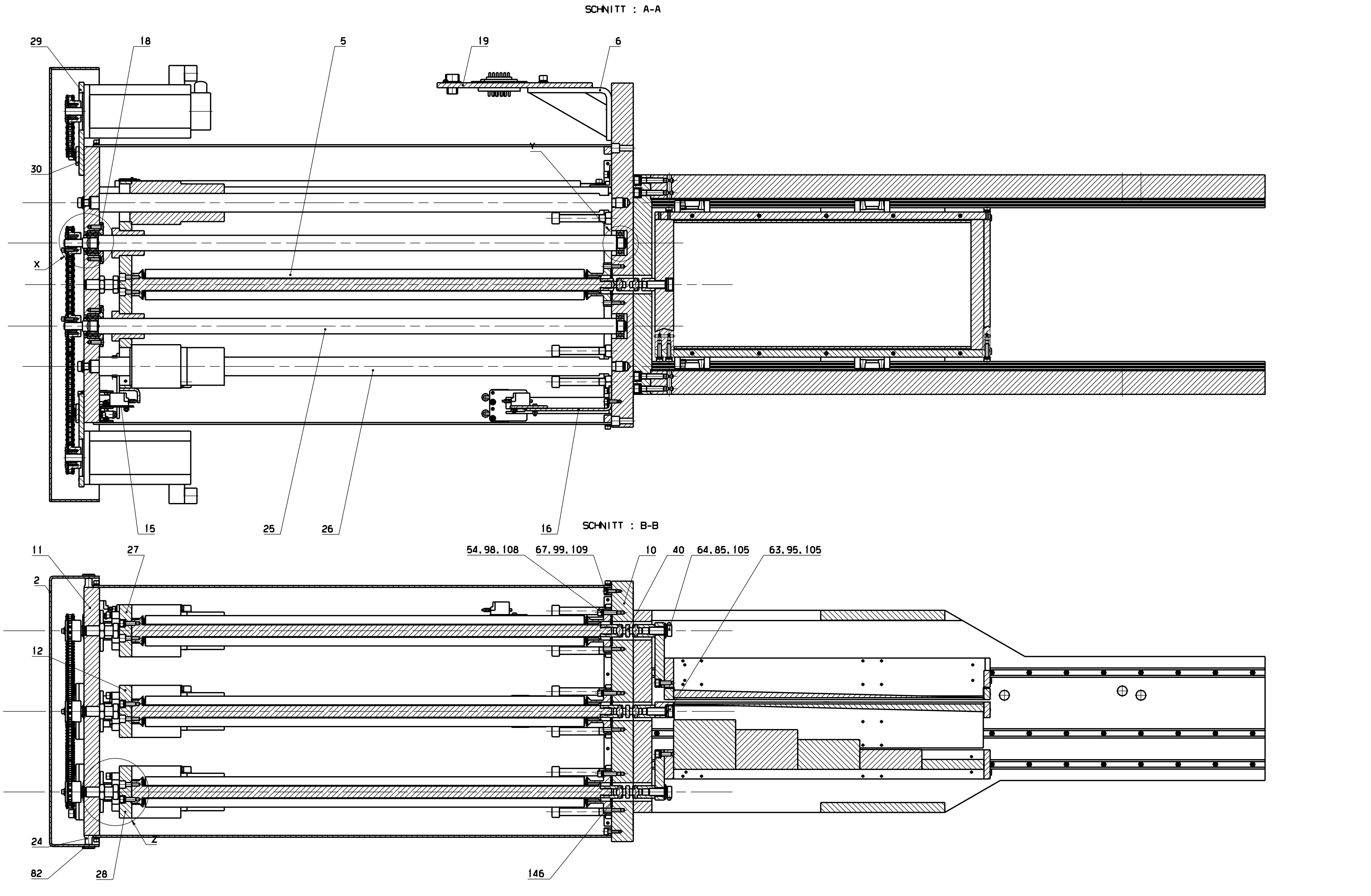

MARCH 26, 2003

zurkan

VERGLEICH DER OBERFLAECHENGUETEN DIN ISO 1302 / DIN 3141 REIHE 2	FREIMASS-TOLERANZEN ISO 2768	GEWICHT KG / STCK	WERKSTOFF
AUSGABE / AENDERUNG / TAG / NAME	2001 / TAG / NAME; BEARB. 29.11. [illegible]; GEPR.; NORM		3 Keil Degrader
	GSI DARMSTADT		FRS-000-A58.000.000
			ERSATZ FUER: / ERSETZT DURCH:
MASSSTAB 1:2	BLATT-NR 2	BLATTANZAHL 3	